LCR 444

Intelligens hangfrekvenciás vevőkészülék

Az LCR 444 egy magas minőségi követelményeket kielégítő, modulárisan felépülő hangfrekvenciás vevőkészülék. Felhasználható hagyományos hangfrekvenciás vezérlésű alkalmazásokhoz épp úgy, mint a modern, "osztott intelligenciájú" rendszerekben, mint egy távprogramozható (tarifa) kapcsoló berendezés.

Akár több napos feszültség kimaradás esetén is biztosított a helyes működés a beépített szuperkapacitással táplált független órának köszönhetően (opció). További lehetőséget nyújt az optikai interfész, amin keresztül a vevőt paraméterezni és kiolvasni is lehet, hasonlóan az elektronikus fogyasztásmérőkhöz.

Jellemzők

- A hangfrekvenciás jel digitalis szűrése mikroprocesszor segítségével
- Minden hagyományos hangfrekvenciás protokol és annak egyedi impulzus mintájának feldolgozása
- Másodlagos protokol feldolgozása, biztonsági adatátvitellel a DIN 43861-301 (VERSACOM) szerint
- Távparaméterezhetőség biztosítása a kapcsolási idők és heti napok kapcsolási menetrendekhez történő hozzárendelésénél (VERSACOM protokol használatával)
- Kapcsolási menetrendek engedélyezése / tiltása
- A bekapcsolási (a/b) állapot meghatározása minden egyes relénél
- Ciklikus kapcsolási funkció (1-3 relékhez)
- Bekapcsolás késleltetés (1 mp – 24 óra)
- Véletlenszerű bekapcsolás késleltetés (1 mp – 24 óra)
- Hangfrekvenciás jel hiányának érzékelése (pl. kapcsolási menetrend engedélyezéshez)
- Memorizált menetrend funkció (1-2 relékhez)

A belső óra jellemzői

- Naptári hét alapú kapcsolási menetrend szerint, önállóan működő, távszinkronizálható, belső óra
- Opció: valós idejű óra szuperkondenzátorral, mely biztosítja a feszültségkimaradások áthidalását legalább 48 órán keresztül
- 32 kapcsolási menetrend vevőnként
- 14 kapcsolási időpár programozható menetrendenként
- A kapcsolási menetrendek tetszőlegesen rendelhetőek a relékhez
- A kapcsolási idők változtatása vagy távprogramozással a központi/helyi vezérlőn keresztül szabványos VERSACOM távirattal, vagy a helyszínen a programozói interfészen keresztül

Felügyeleti jellemzők

- Az utolsó vett távirat impulzusainak és jelszintjének tárolása
- Hangfrekvenciás jel hiányának érzékelése, az adó meghibásodásának felismerése
- Relénkénti számlálók a kapcsolások számának nyílvántartására

Programozó és tesztelő berendezés

A programozás szabványos, soros, RS 232-es interfészen keresztül hajtható végre (az átprogramozás akkor is lehetséges, ha a vevő saját tápfeszültséggel nem rendelkezik). Beépíthető a DIN 61107 szabványnak megfelelő optikai interfész is (opció).

Kimenő relék

A vevők legfeljebb 4 db forrasztott vagy dugaszolható relével kerülnek szállításra.

ELSTER

Műszaki adatok

Módosítások és eltérések jogát fenntartjuk

Betáplálás	Feszültség Frekvencia Teljesítményfelvétel Lökőfeszültség	230V +11 % ... –22 % 50 Hz +1 % ... –2 % < 1W / 10 VA kapacitív 8kV 1,2 / 50 DIN EN 61 037
Szűrőadatok	Vezérlőfrekvencia Működési frekvencia kiválasztása Megszólalási feszültség Meg nem szólalási feszültség Maximális vezérlő feszültség	158 Hz – 350 Hz 350 Hz – 1350 Hz Paraméterezhető, szabadon választható Uf > 0,5 % Un Unf < 0,3 % Un, vagy megegyezés szerint 8 – 15-szeres Uf (frekvenciától függően)
Kimeneti jellemzők	Relék száma Névleges kapcsolási feszültség Uc Névleges kapcsolási áram Ic Relé típus (a/b állapot programozható) Sorkapocs mérete	1 - 4 db (bistabil) 250 V, 50 Hz vagy 60 Hz 16 A, cos fi = 1 (forrasztott) 10 A, cos fi = 1 (dugaszolható) 8 A, cos fi = 0,4 ind. Potenciálmentes, váltó kontaktus 2 x 2,5 mm^2-es vagy 1 x 4 mm^2 –es vezeték
Belső óra (Opció)	Járattartalék Járatpontosság	> 48 óra 5 +/- 23 ppm
Klimatikus terhelhetőség	Üzemi hőmérséklet Tárolási hőmérséklet Védettségi osztály	-20 ... +60 °C -30 ... +60 °C IP 51
Méretek	 Mérő sorkapocsfedélre szerelve Mérő lapra szerelve	Magasság x Szélesség x Mélység = 175 x 104 x 60 mm 210 x 104 x 60 mm

Készülék ház

A hangfrekvenciás vevőkészülék háza a DIN 43861 2. rész szerint lett kialakítva (mérőlapra vagy a fogyasztásmérő sorkapcsára szerelhető).

Kapcsolási rajz

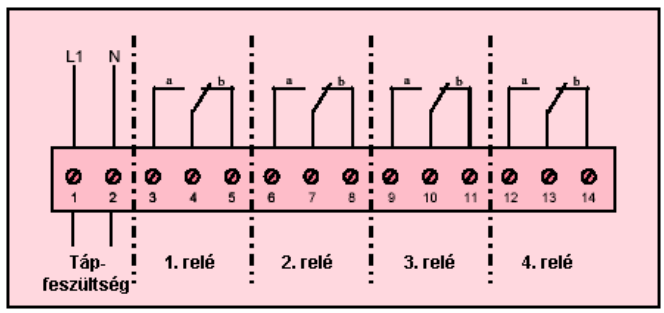

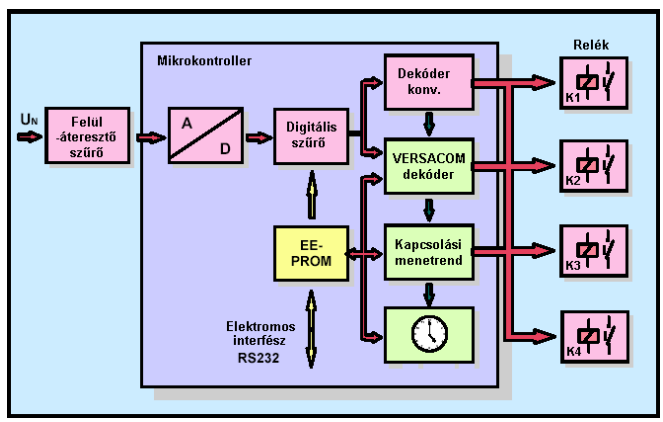

LCR 444 blokk vázlat

ELSTER Méréstechnika Kft.
2119 Pécel Határ út 3.
Tel:(06-28) 548-000
Fax:(06-28) 548 548
e-mail: info@hu.elster.com
www.elstermetering.hu